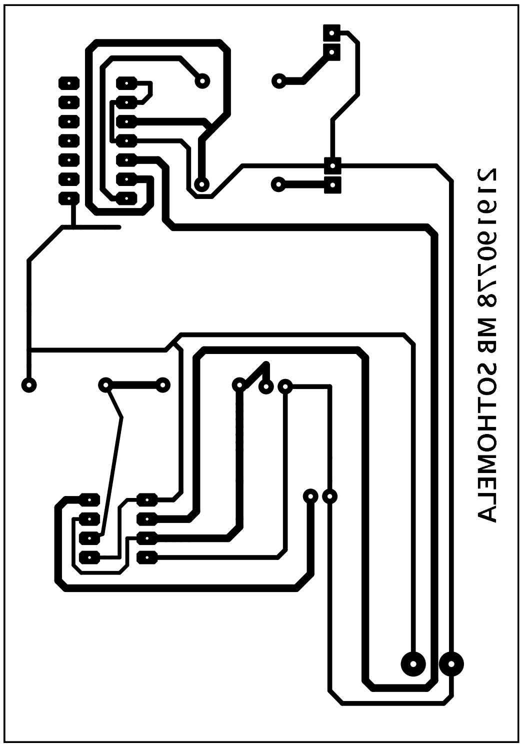
219190728 MB SOTHOMELA

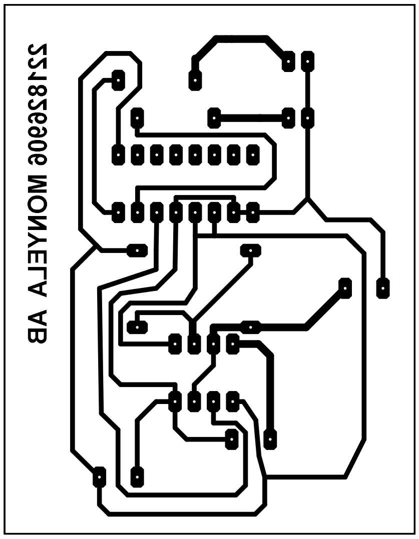
221826906 MONYELA AB

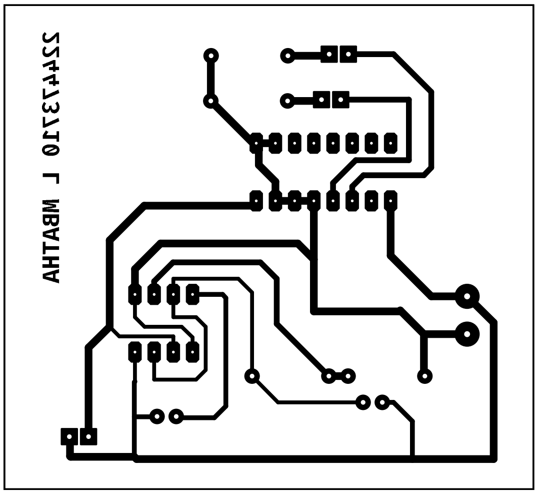
224473710 L MBATHA

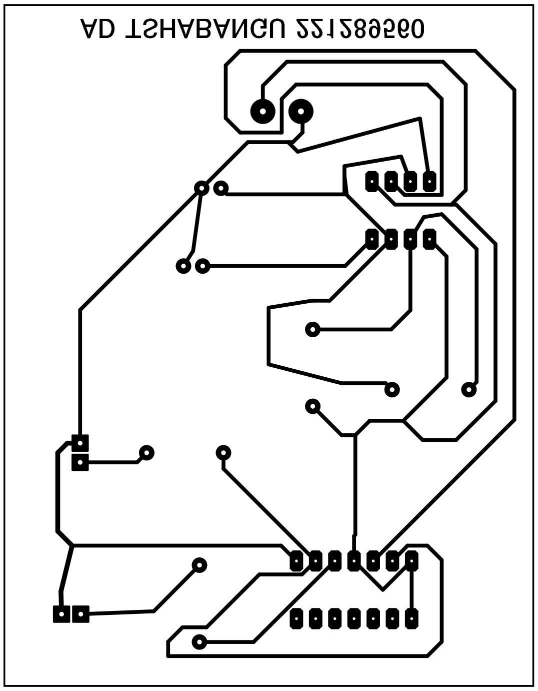
AD TSHABANGU 221289560